Kód: **CO**

Fűtési tágulási tartály, fali

https://www.ferrohungary.hu/product-4109-CO.html

Eegységcsomagolás: **1, vonalkód termék kiskereskedelmi értékesítéséhez**

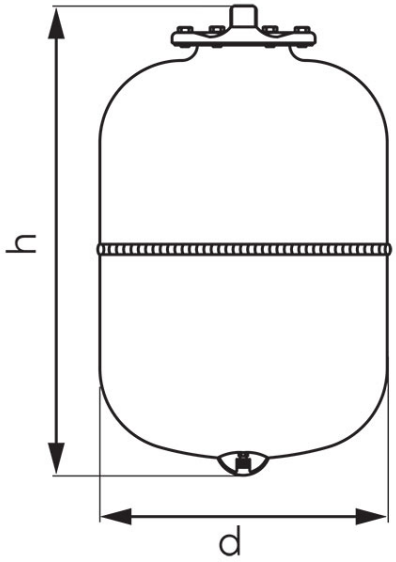

- fali zárt tágulási tartály fűtési
- rendszerhez, 3/4”
- max. nyomás: 8 bar
- előnyomás: 1,5 bar
- működési hőmérséklet: -10 °C - +100 °C
- cserélhető gumimembrán (EPDM)
- Szín: RAL 3000

Kód	Modell	H [mm]	Ø [mm]	Csatlakozó	Kapacitás [l]	Eegységcs.	Gyűjtőcs.	Bruttó ár [Ft]
CO5W	R5	304	160	3/4”	5	1	144	13 370,00
CO8W	R8	316	200	3/4”	8	1	144	14 590,00
CO12W	R12	295	280	3/4”	12	1	72	15 000,00
CO18W	R18	430	280	3/4”	18	1	42	15 435,00
CO24W	R24	483	280	3/4”	24	1	42	16 250,00
CO35W	R35	440	365	3/4”	35	1	30	28 900,00
CO50W	R50	585	365	3/4”	50	1	30	34 400,00