Kód: **SN01**

Gyorscsatlakozó tágulási tartályhoz 3/4”

https://www.ferrohungary.hu/product-4243-SN01.html

Bruttó ár: **5 220,00 Ft**

Eegységcsomagolás: **12, vonalkód termék kiskereskedelmi értékesítéséhez**

Gyűjtőcsomagolás: **96**

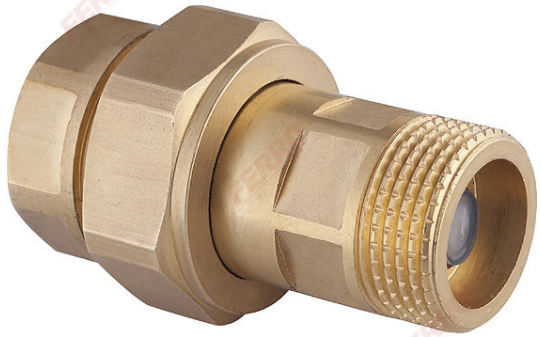

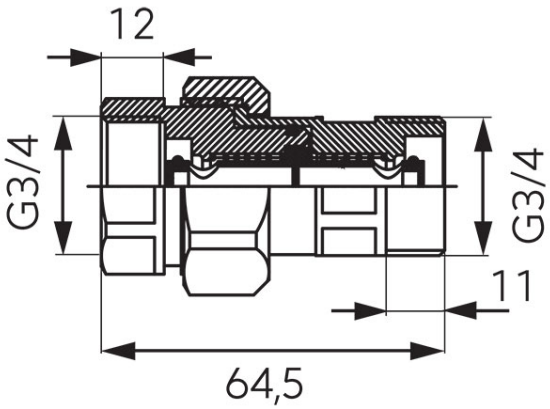

Kód	Eegységcs.	Gyűjtőcs.	R*	Bruttó ár [Ft]	R*/Bruttó ár [Ft]
SN01	12	96	SN01W	5 220,00	5 295,00

***R - Vonalkód termék kiskereskedelmi értékesítéséhez**