# Kód: **BAG7P2BOX**

## Algeo - Falsík alá építhető 2-funkciós csaptelep beépítő dobozzal

https://www.ferrohungary.hu/product-6127-BAG7P2BOX.html

Bruttó ár: **60 500,00 Ft**

Eegységcsomagolás: **1, vonalkód termék kiskereskedelmi értékesítéséhez**

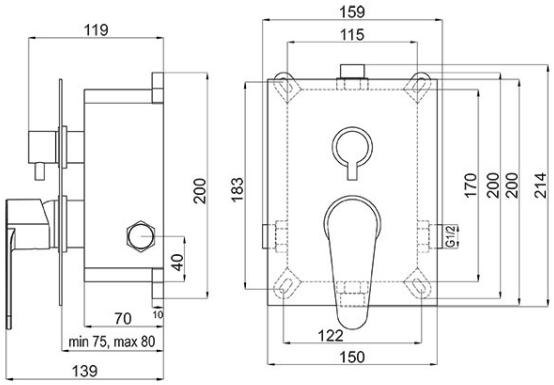


- 5 év garancia
- 2-funkciós
- tartalmazza a falba építendő és a látható részeket is
- szögletes, fém fedlap
- állítható beépítési mélység
- 2-funkciós kerámia zuhanyváltó betét
- G1/2 csatlakozó
- G1/2 zuhanykimenet
- beépített vízszintező - megkönnyíti a vízszintes és függőleges beállítást
- szerelési/karbantartási munkák során keletkező szennyeződések elleni védelem
- króm