Kód: **BAGM5**

Algeo Medico - fali konyhai orvosi csaptelep

https://www.ferrohungary.hu/product-6152-BAGM5.html

Bruttó ár: **27 990,00 Ft**

Eegységcsomagolás: **1, vonalkód termék kiskereskedelmi értékesítéséhez**

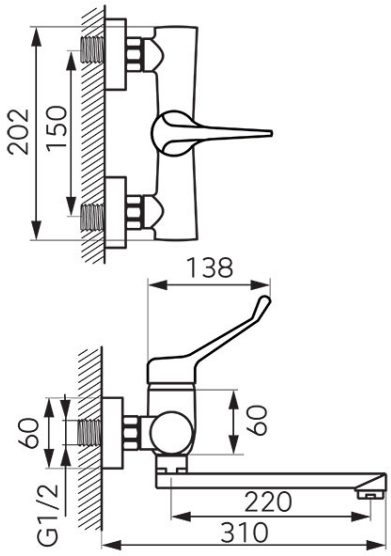

- orvosi kezelőkar
- kerámia szabályozó betét
- fali csatlakozás
- perlátor M24x1
- elforgatható kifolyócső
- Z-idom G1/2, kiállások közötti távolság 150 ± 20 mm
- króm