Kód: **BVA2-LB**

Vasto mosdócsaptelep

https://www.ferrohungary.hu/product-6245-BVA2LB.html

Bruttó ár: **16 250,00 Ft**

Eegységcsomagolás: **1, vonalkód termék kiskereskedelmi értékesítéséhez**

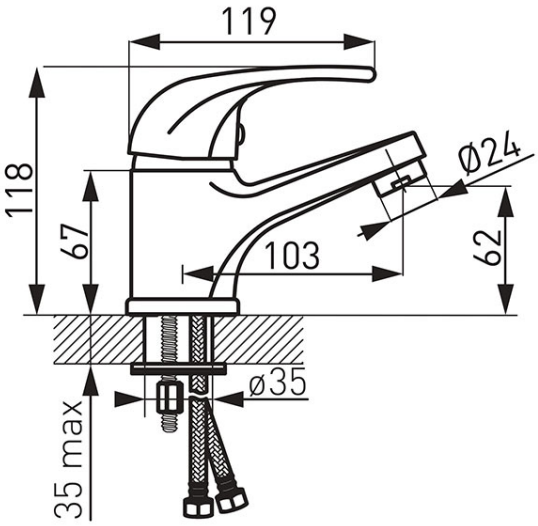

- kerámia szabályozó betét
- G5/4 automata leeresztő
- perlátor M24x1
- flexibilis bekötőcső G3/8 M10x1

Maximális áramlási sebesség dinamikus nyomáson:

- **A vízátfolyás levegővel dúsított**
  - 1,50 bar (21 psi) → 2,8 l/min (0,74 gpm US)
  - 3,00 bar (43 psi) → 2,8 l/min (0,74 gpm US)
  - 4,14 bar (60 psi) → 3,0 l/min (0,80 gpm US)