Kód: **BZA4B-LB**

Zumba konyhai csaptelep flexibilis kifolyócsővel

https://www.ferrohungary.hu/product-6248-BZA4BLB.html

Bruttó ár: **24 600,00 Ft**

Eegységcsomagolás: **1, vonalkód termék kiskereskedelmi értékesítéséhez**

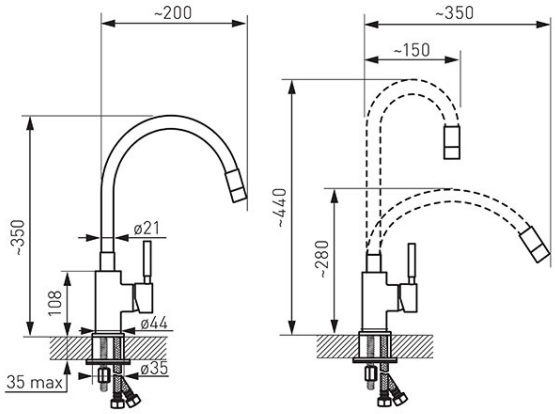

- kerámia szabályozó betét
- flexibilis kifolyócső
- a kifolyócső alakja szabadon változtatható
- perlátor M22x1
- flexibilis bekötőcső G3/8 M10x1
- kifolyócső színe: fekete

Maximális áramlási sebesség dinamikus nyomáson:

- A vízátfolyás levegővel dúsított
  - 1,50 bar (21 psi) → 2,8 l/min (0,74 gpm US)
  - 3,00 bar (43 psi) → 2,8 l/min (0,74 gpm US)
  - 4,14 bar (60 psi) → 2,8 l/min (0,74 gpm US)