Kód: **BAI6BR**

Antica - Bidécsaptelep

https://www.ferrohungary.hu/product-6373-BAI6BR.html

Bruttó ár: **33 500,00 Ft**

Eegységcsomagolás: **1, vonalkód termék kiskereskedelmi értékesítéséhez**

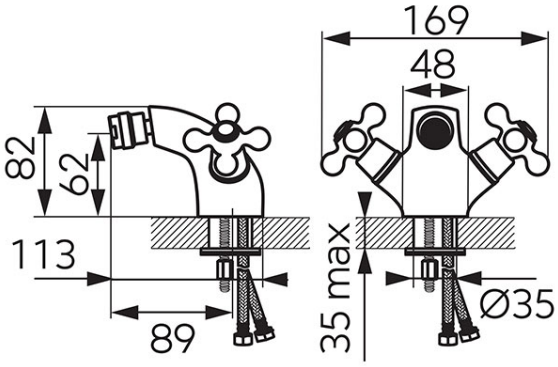

- kerámia szabályozó betét
- perlátor M24x1
- flexibilis bekötőcső G3/8 - M10x1
- antik bronz